Le misure sono soggette alle tolleranze definite dalle relative norme di riferimento / Measures are subject to tolerances as provided by the relevant standards

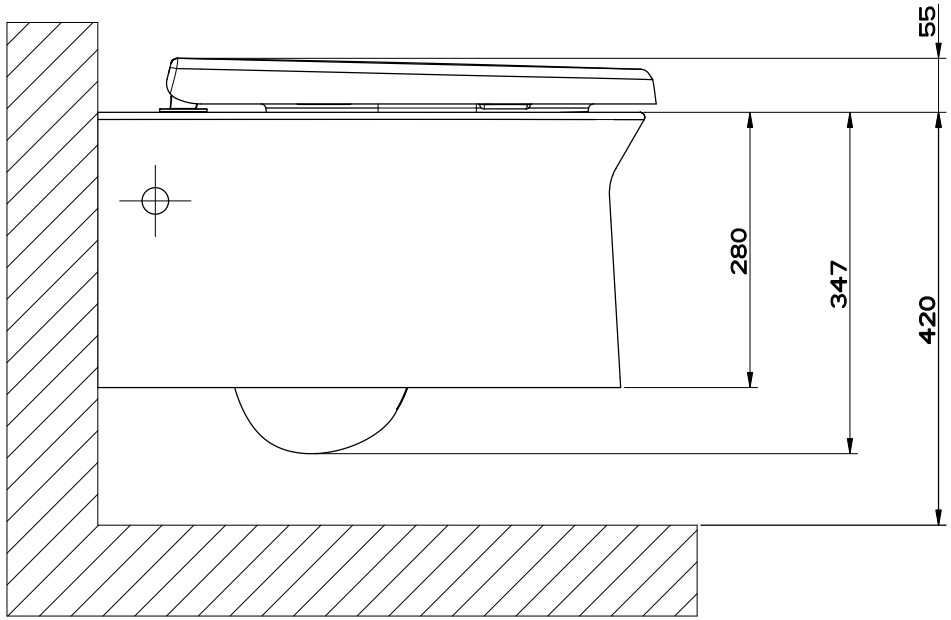

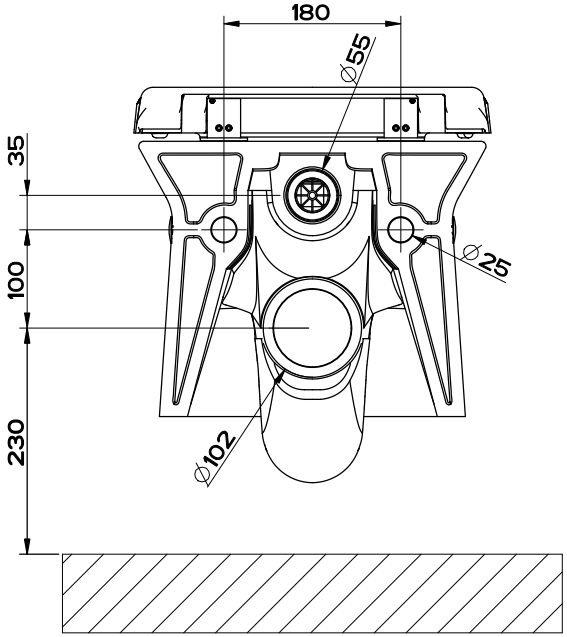

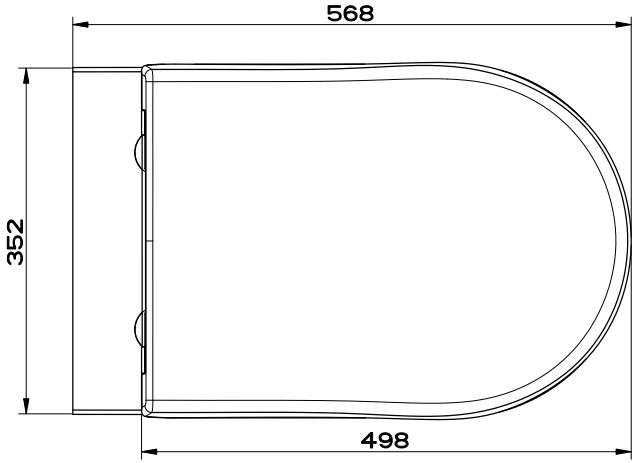

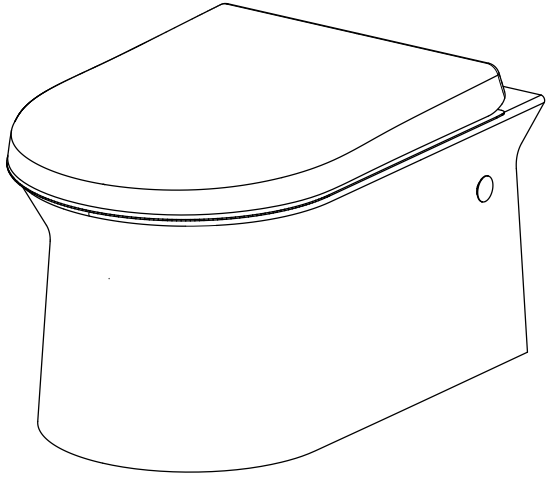

GESSI

Gessi S.p.A. Parco Gessi, 13037 Serravalle Sesia (Vercelli) Italy
Tel.0039 0163 454111 Fax.0039 0163 453150
www.gessi.com e-mail: gessi@gessi.it marzo 2018 copyright © GESSI S.p.A.

CONO 45933

WC SOSPESO RIMLESS

formato / size	Rev.	codice cliente / client code
A4	1 2	G000

Il presente disegno a termine di legge non puo' essere reso pubblico o riprodotto senza l'autorizzazione scritta della GESSI S.p.A. - marzo 2018 copyright©GESSI S.p.A.