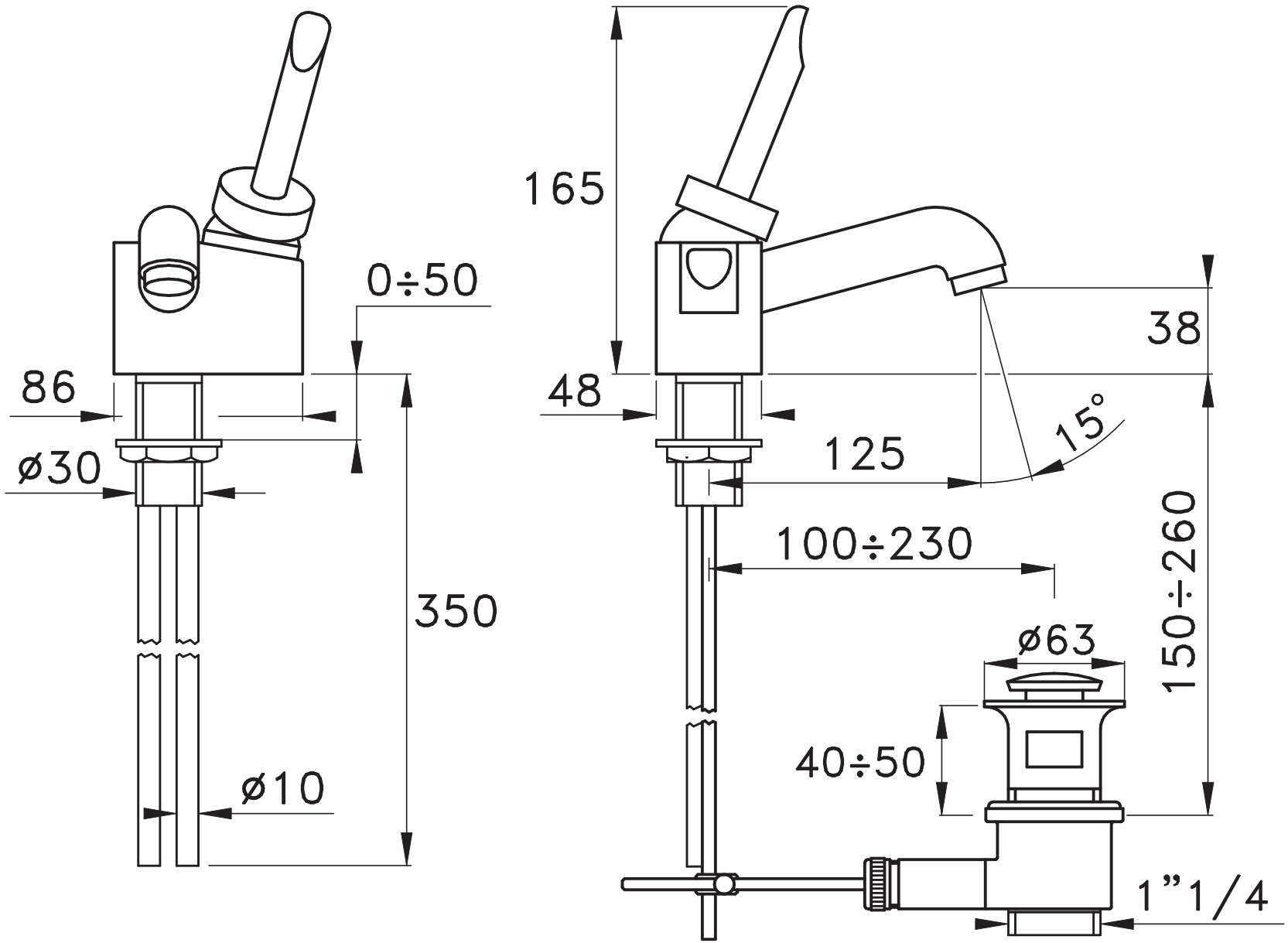

BOX 3224