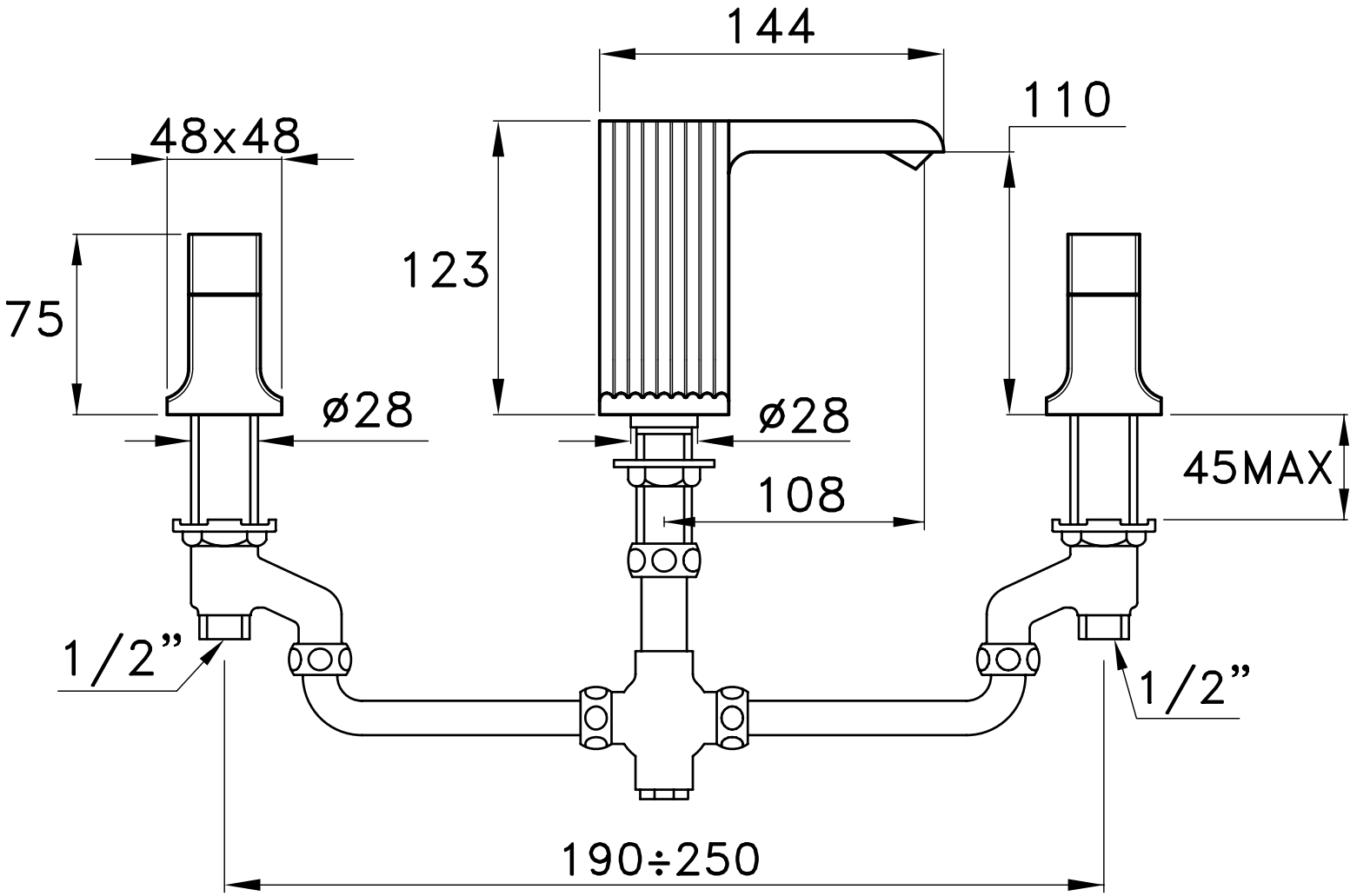

CASANOVA 3222TR