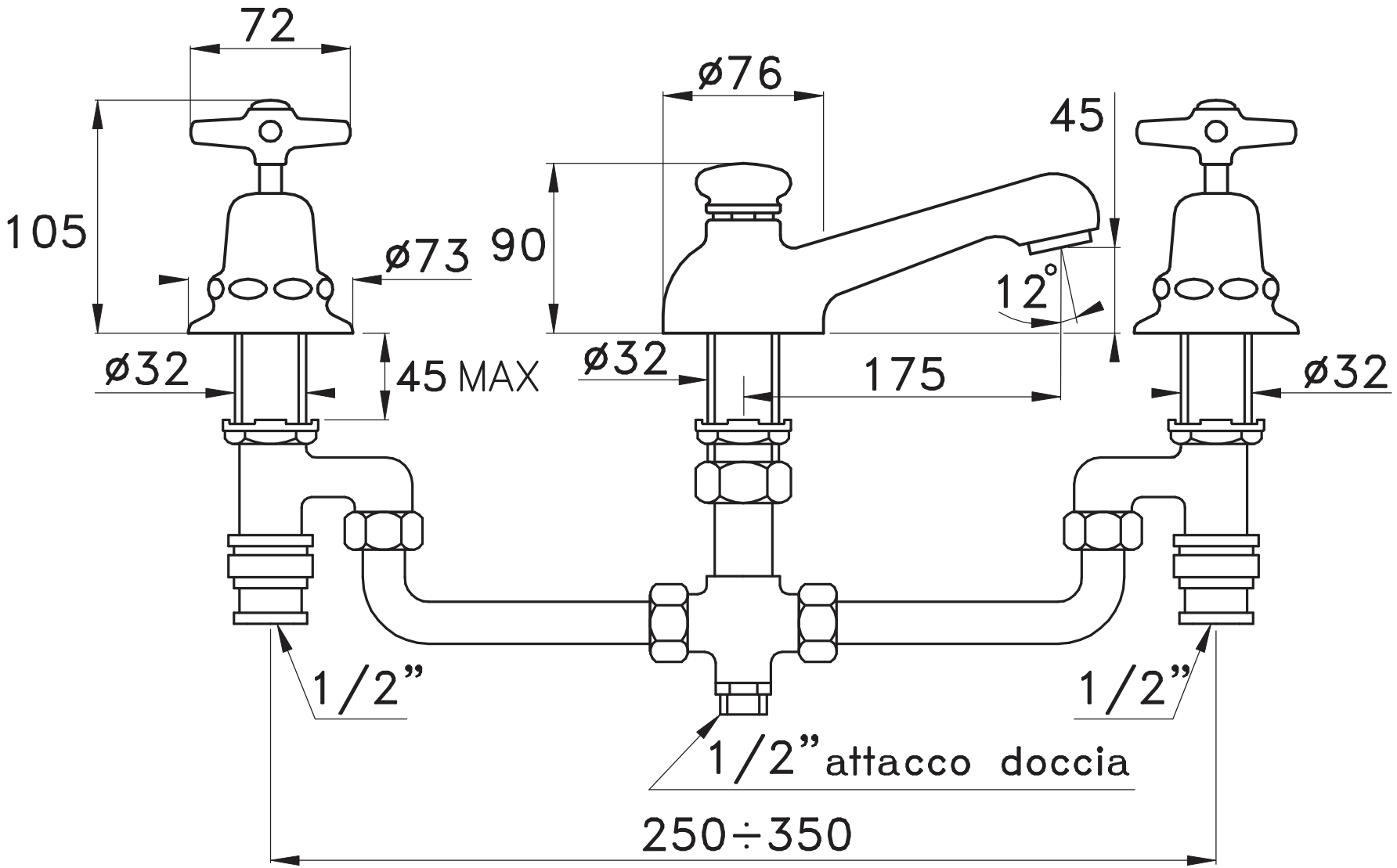

3256 ITALICA