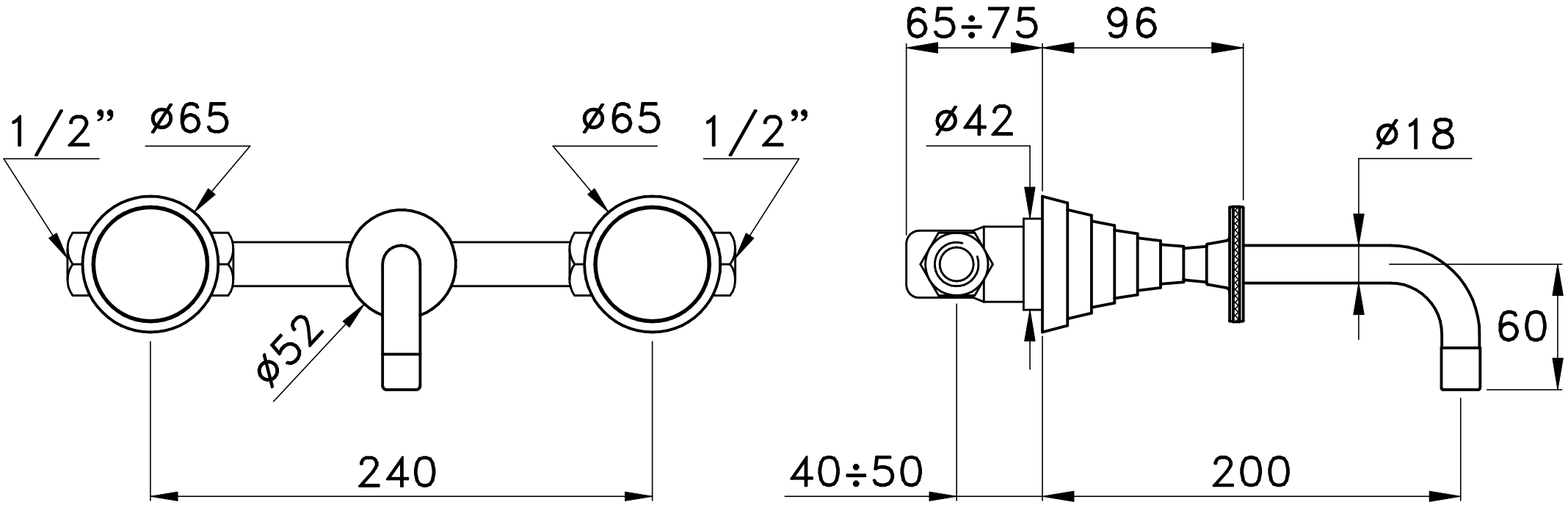


3863TR TITIAN